3-plugada NYLÓN Válvula

Especificación

Tamaño	3-inch, DN80
Conexión de Válvula	Conexión de rosca interna, BSP
Material de cuerpo	Fibra de vidrio fortalecer PA66

Datos de Operación

Max. rango de flujo	m^3/h	90
	gal/min(US)	396
Max. Presión de funcionar	bar	10
	psi	145
Min.Presión	bar	0.69
	psi	10
Max. Temperatura	ºC	60
	ºF	140

Tamaño (en milímetro)

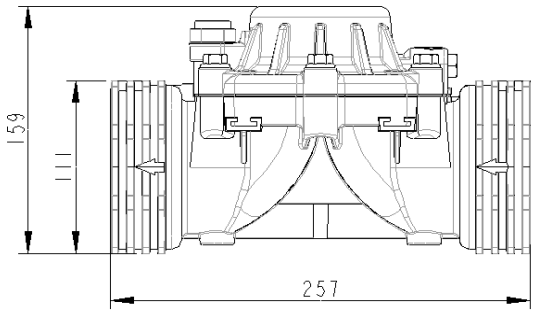

Componentes

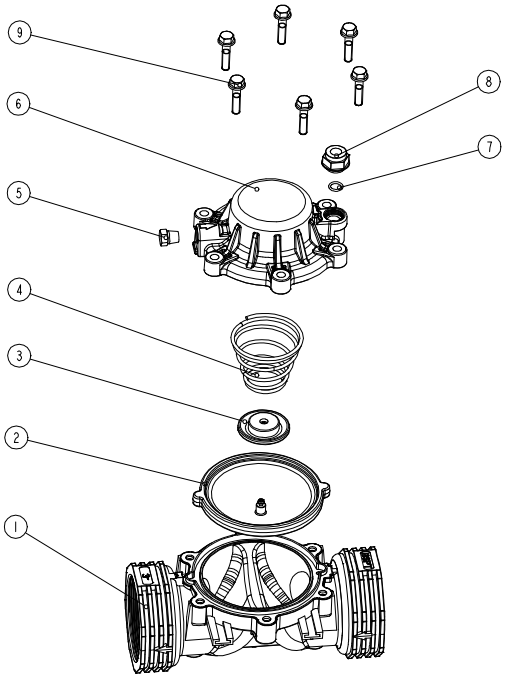

Usos del producto

- Sistemas de riego (campo válvulas)
- Sistema de rociadores
- Sistema de desagüe
- Sitema de abastecimiento de agua
- Sstemas de agua municipales
- Agricultura
- paisaje
- Filtración
- Sistema de rociadores

Gráfico de la pérdida de presión: 3-vías Electrónica Válvula

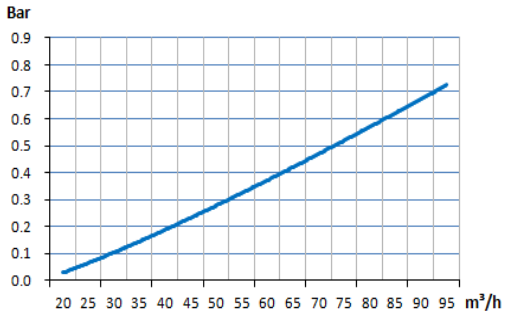

<< Relaciones dentro Flujo y Pérdida de presión>>
Orizontal eje Q : Tasa de flujo, $1m^3/h$=4.4gpm(US)=3.67gpm(UK);
Vertical eje ΔH : Pérdida de presión, 1Bar=14.5Psi=0.1mwc.

No.	Partes	Material
1	Cuerpo	Fortalecer PA66
2	Diafragma	NR
3	Asiento de resorte	POM
4	Resorte	304 SST
5	Tapón	Fortalecer PA66
6	Tapa de Válvula	Fortalecer PA66
7	O-Anillo	NBR
8	Adaptador	Fortalecer PA66
9	M8 Tornillo x 6	304 SST